峰緯多翼式箱型/雙口風機

FENG WEI SIROCCO FAN (DOUBLE SUCTION)

創立於民國77年

ISO 9001國際認證通過

峰緯通風機械股份有限公司

FENG WEI VENT.MACHINERY CO., LTD.

公司：新北市板橋區民生路三段225號1樓

電話：(02)2254-1251(代表號)　　傳真：(02)2254-1253

http://fengwei.co　　E-mail:feng.wei301@msa.hinet.net

Line ID : @vln2232r

多翼式箱型 / 雙口風機

FBD/FSD/FDD

用　　途

乾燥、空調冷房、建築物、地下室、停車場之通風換氣。
大廈、醫院、工廠等各空調系統之送風。
消防緊急排煙。

產品特性

1. 轉速低、噪音小、送風量特大、效率高。
2. 整台以鍍鋅鐵板製作、不生鏽。
3. 保養門採用可拆式，方便保養培林。
4. 門扣可採用白鐵材質。
5. 箱型組合式全台採用三通接頭、點焊加工，整齊美觀。
6. FBD-2#以下為直結式，以上為皮帶傳動式。
   並配合建築物可分吊掛式及落地式。
7. FDD型風機高度低、風量大、特別適合樓板高度低之場所。

型號說明

F B D
- D：雙吸入口（Double Suction）
- B：箱型風機（Box Type Fan）

F S D
- D：雙吸入口（Double Suction）
- S：多翼式風機（Sirocco Fan）

F D D
- D：雙吸入口（Double Suction）
- D：雙組風機殼（Double Casing）

FBD（皮帶式）

FSD

FDD

FSD / FBD 性能表

FSD FBD #1 3/4 雙吸式

吸入口面積 0.141 m²
吐出口面積 0.098 m²
風葉輪直徑 0.298 m

A級
B級

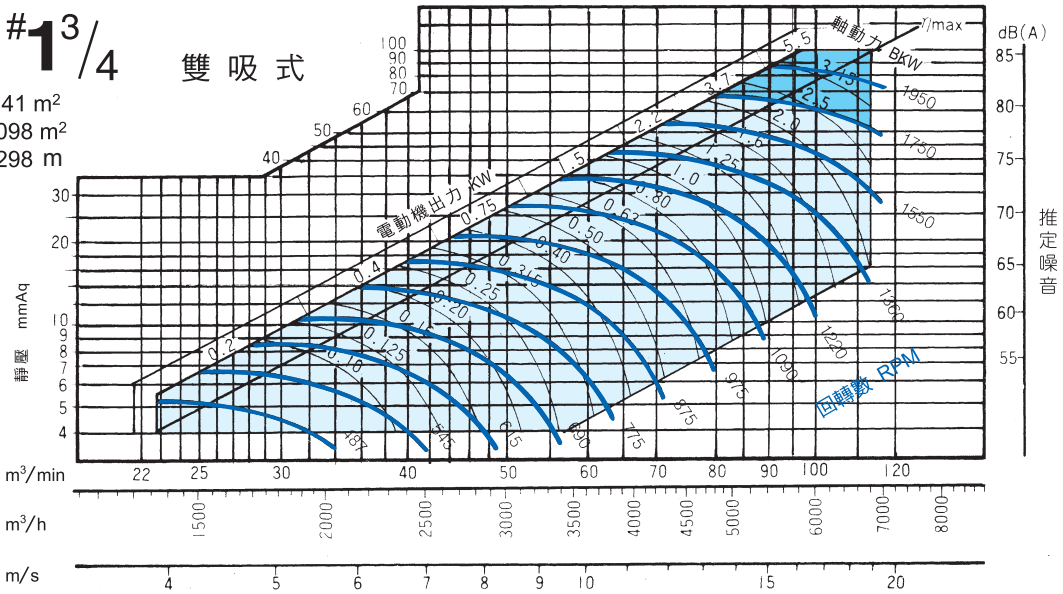

FSD FBD #2 雙吸式

吸入口面積 0.192 m²
吐出口面積 0.128 m²
風葉輪直徑 0.347 m

A級
B級

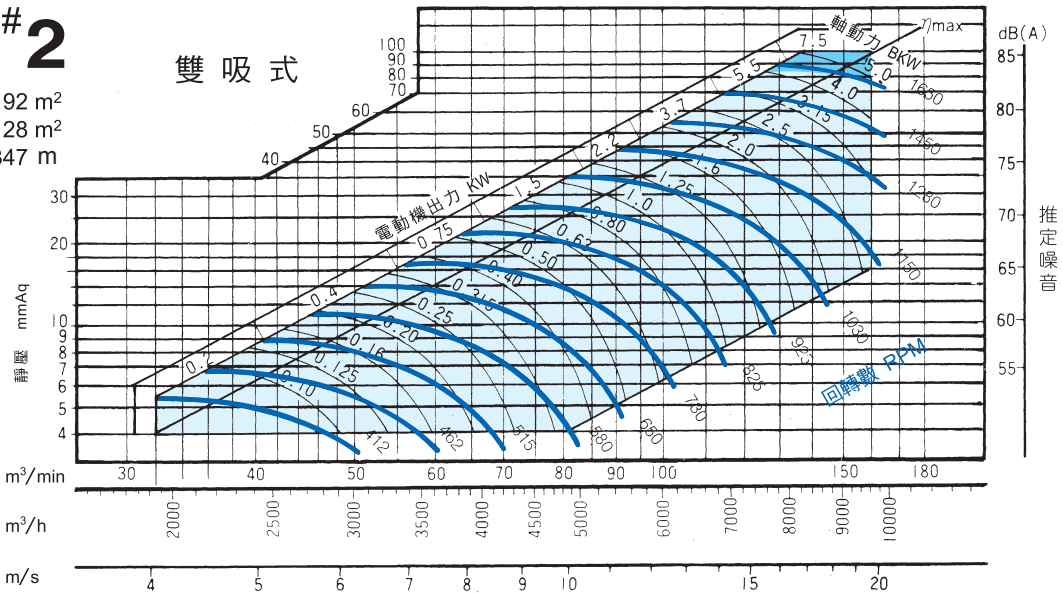

FSD FBD #2 1/2 雙吸式

吸入口面積 0.282 m²
吐出口面積 0.198 m²
風葉輪直徑 0.420 m

A級
B級

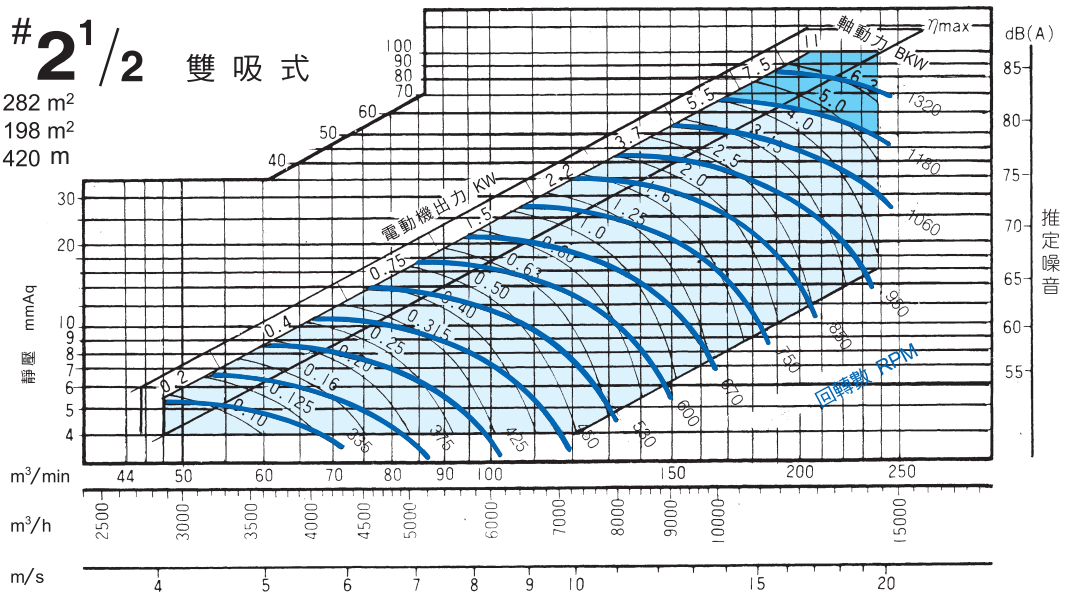

FSD / FBD 性能表

FSD FBD #3

雙 吸 式

吸入口面積 0.393 m²
吐出口面積 0. 288 m²
風葉輪直徑 0. 497 m

A級
B級

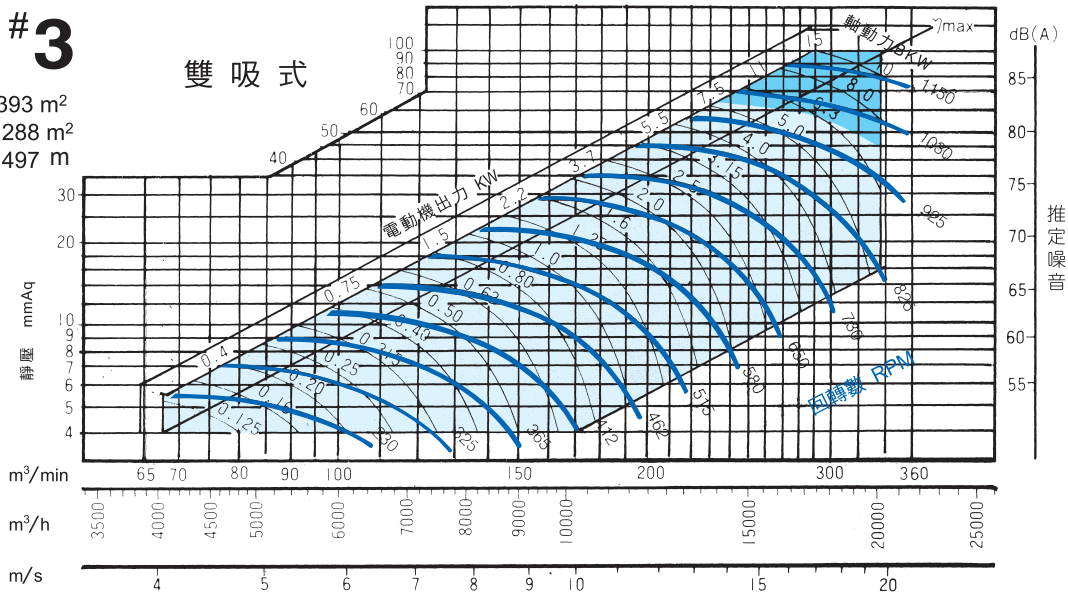

FSD FBD #3 1/2

雙 吸 式

吸入口面積 0. 539 m²
吐出口面積 0. 389 m²
風葉輪直徑 0. 584 m

A級
B級

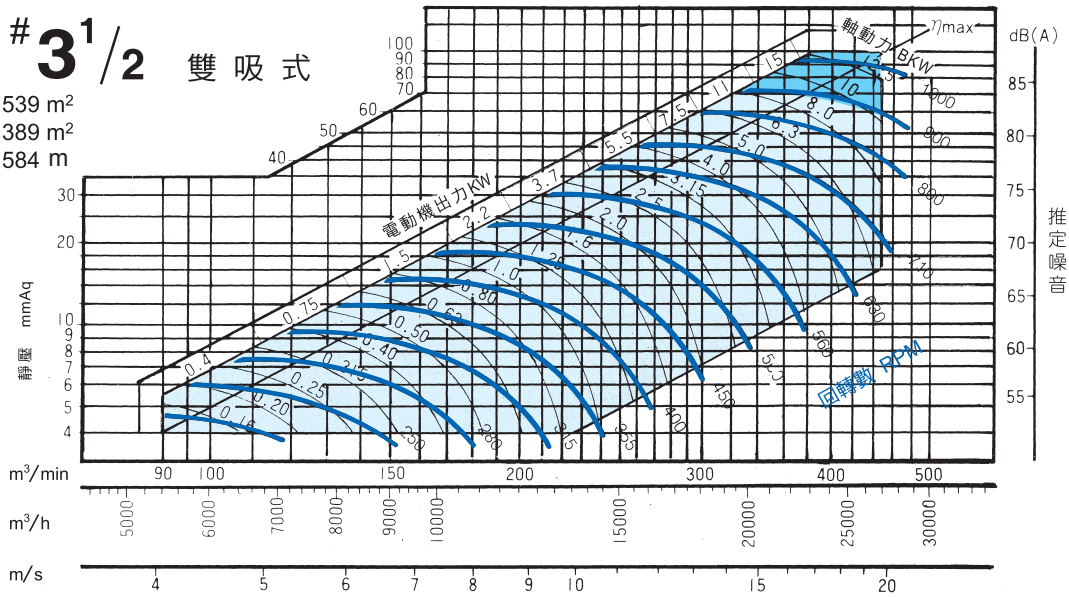

FSD FBD #4

雙 吸 式

吸入口面積 0. 705 m²
吐出口面積 0. 520 m²
風葉輪直徑 0. 650 m

A級
B級

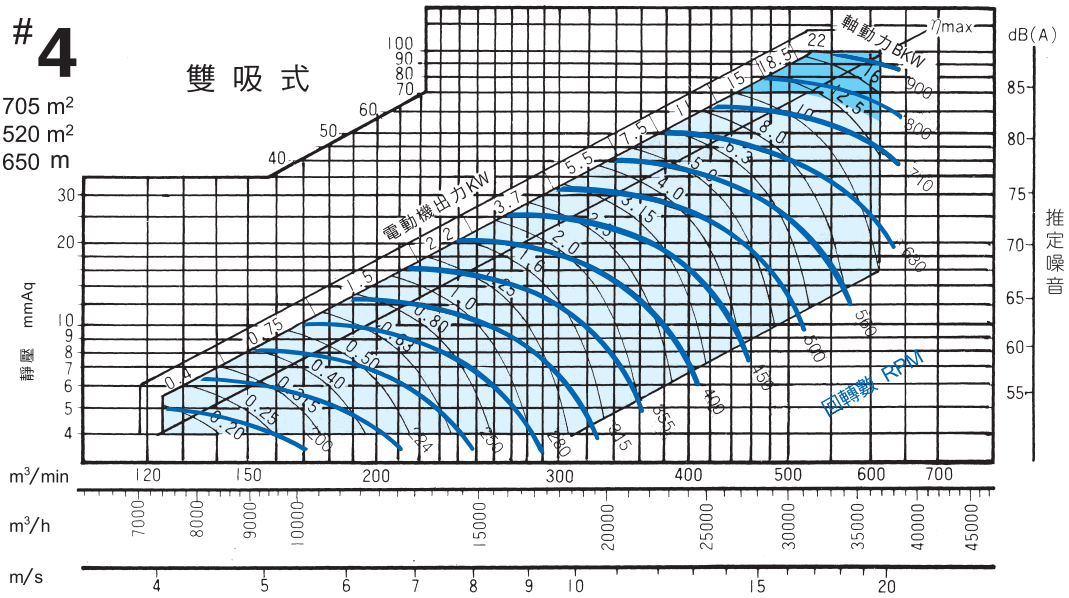

FSD / FBD 性能表

FSD FBD #4 1/2 雙吸式

吸入口面積 0. 884 m²
吐出口面積 0. 657 m²
風葉輪直徑 0. 730 m

A級
B級

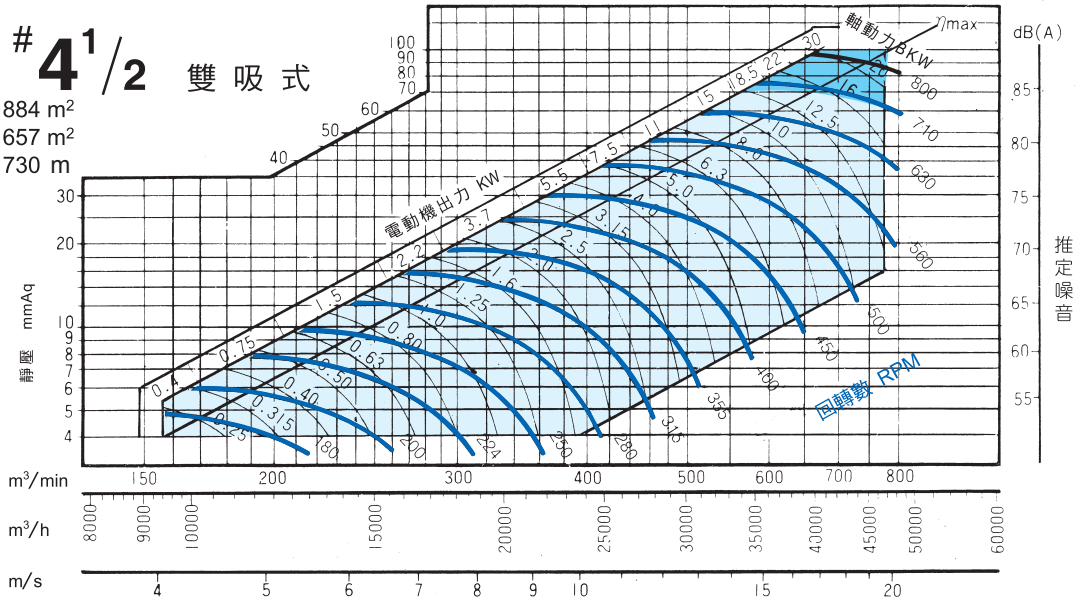

FSD FBD #5 雙吸式

吸入口面積 1.135 m²
吐出口面積 0. 825 m²
風葉輪直徑 0. 800 m

A級
B級

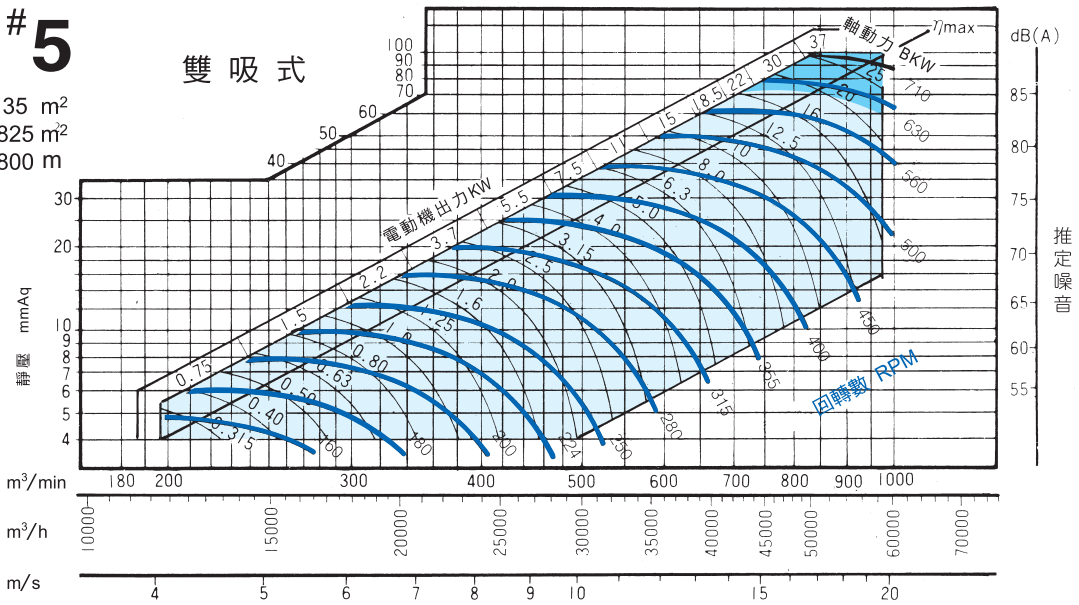

FSD FBD #5 1/2 雙吸式

吸入口面積 1.418 m²
吐出口面積 1.036 m²
風葉輪直徑 0. 900 m

A級
B級

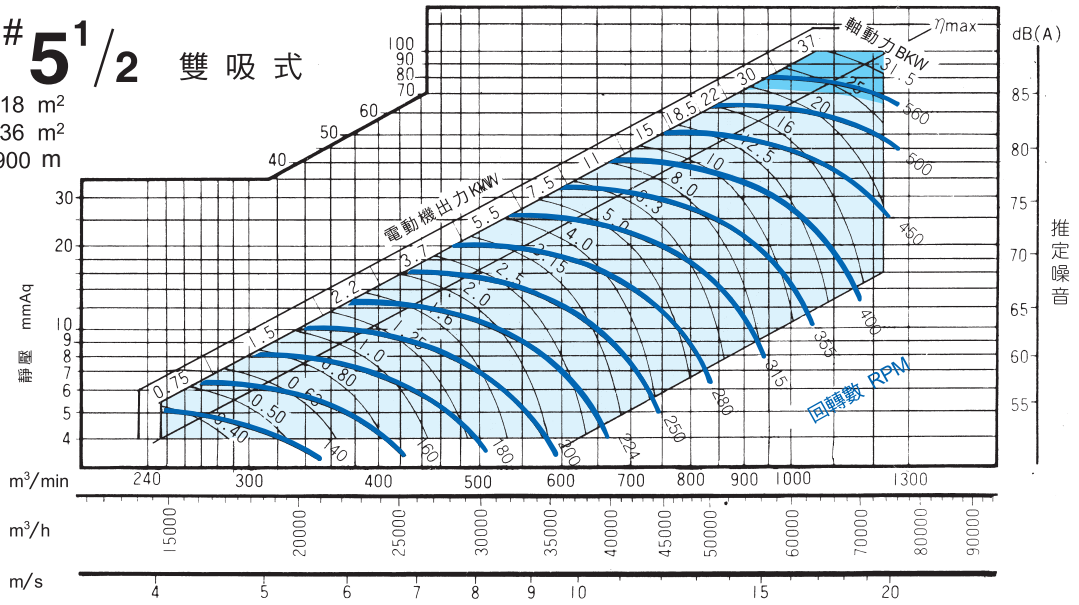

FSD / FBD 性能表

FSD FBD #6

雙 吸 式

吸入口面積 1. 765 m²
吐出口面積 1. 288 m²
風葉輪直徑 1. 000 m

A級
B級

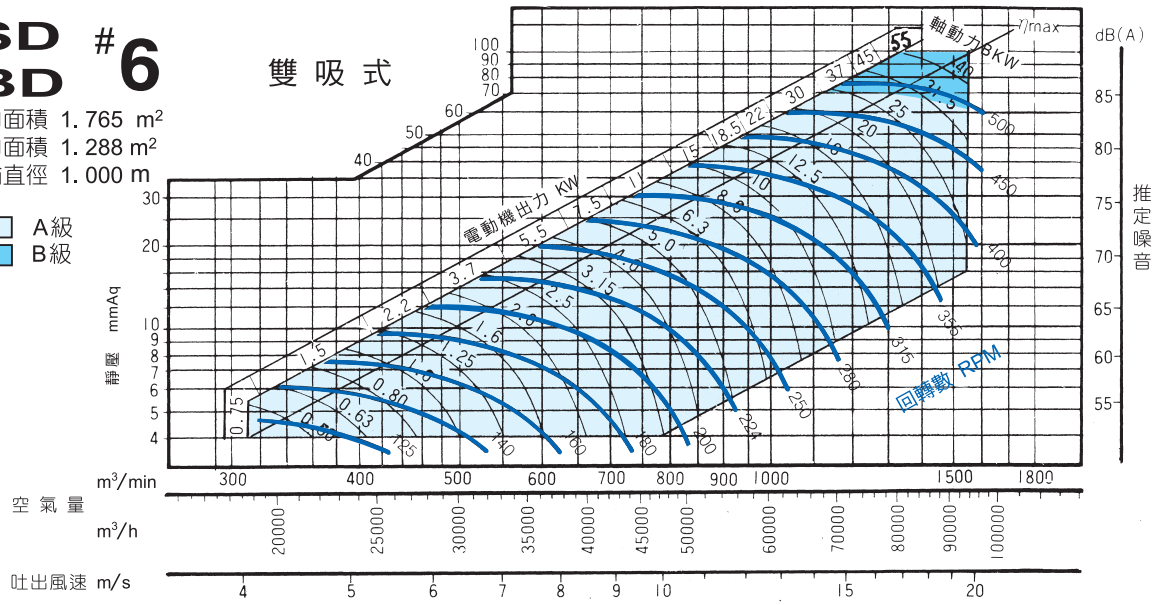

FSD FBD #7

雙 吸 式

吸入口面積 2. 187 m²
吐出口面積 1. 610 m²
風葉輪直徑 1. 120 m

A級
B級

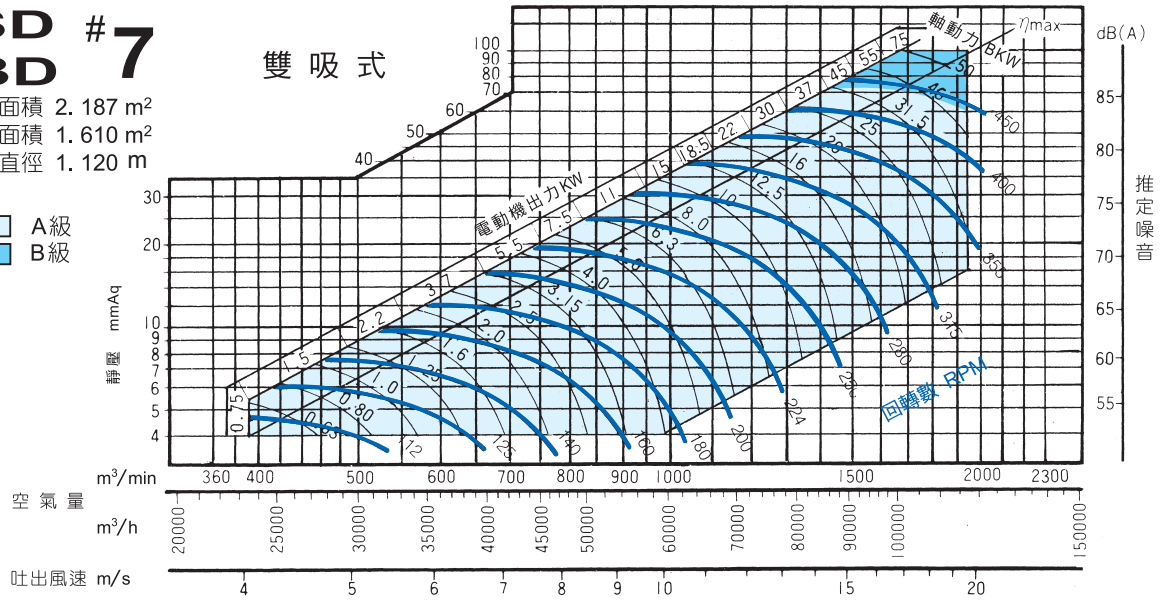

FSD FBD #8

雙 吸 式

吸入口面積 2. 737 m²
吐出口面積 2. 048 m²
風葉輪直徑 1. 250 m

A級
B級

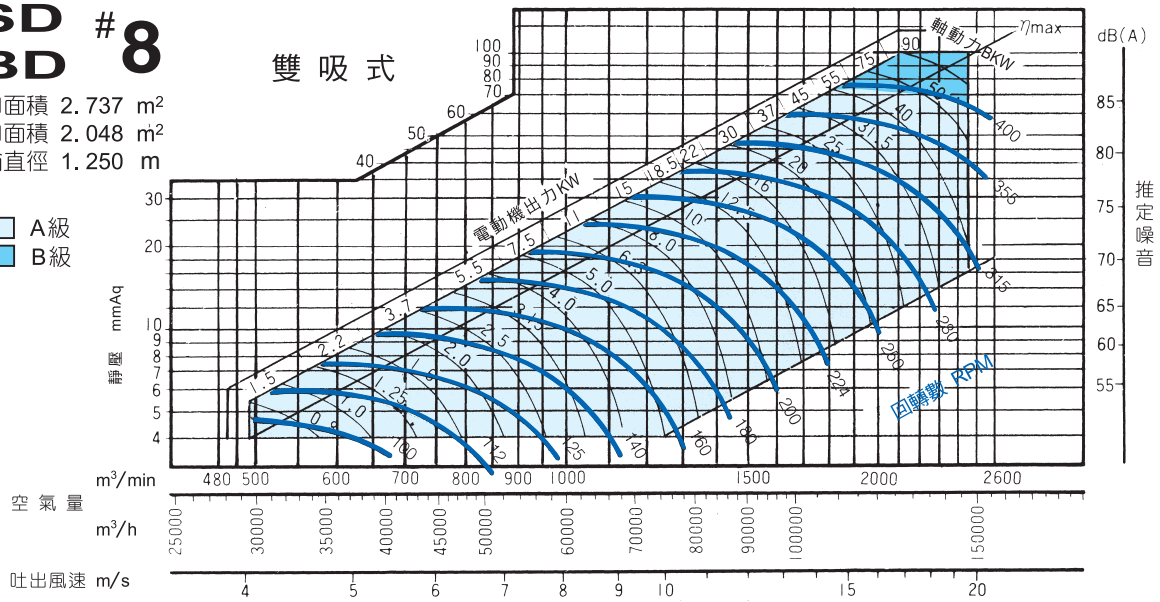

FSD / FBD 性能表

FSD FBD #9

雙 吸 式

吸入口面積 3.534 m²
吐出口面積 2.610 m²
風葉輪直徑 1.400 m

A級
B級

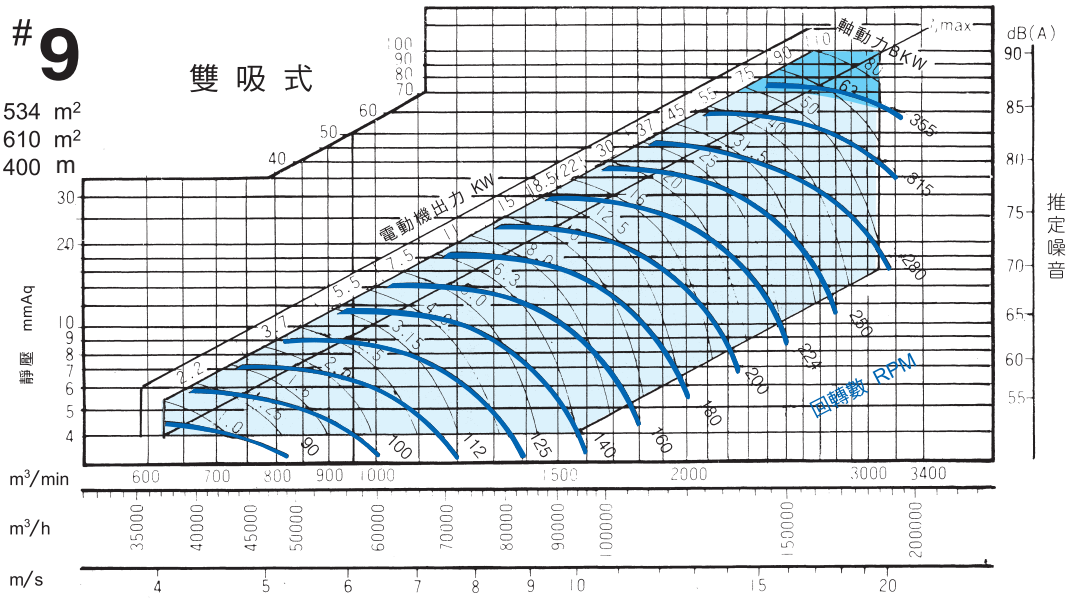

FSD FBD #10

雙 吸 式

吸入口面積 4.540 m²
吐出口面積 3.300 m²
風葉輪直徑 1.600 m

A級
B級

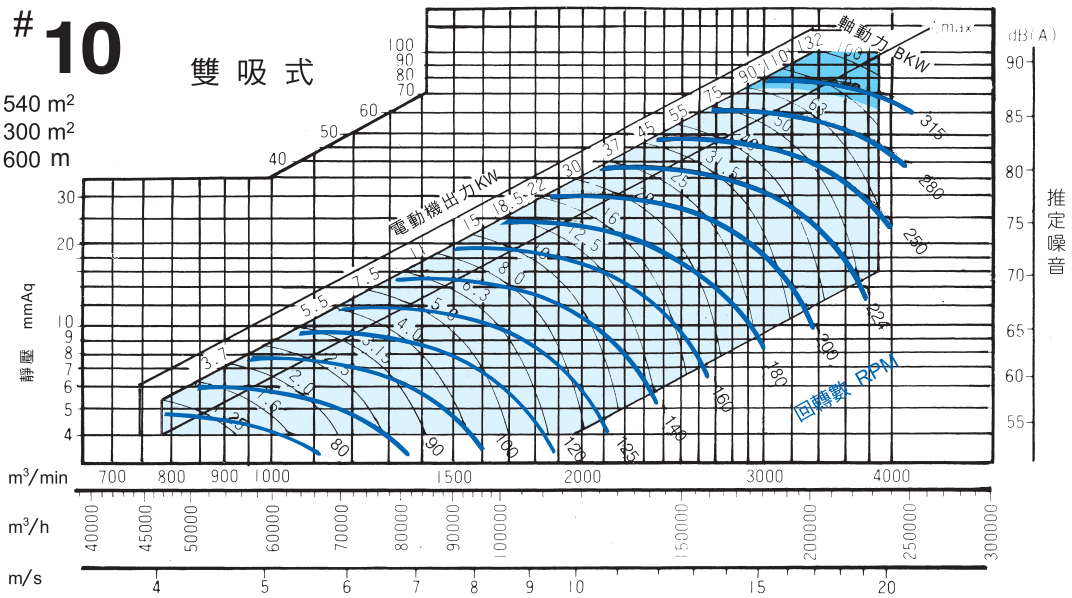

FSD FBD #11

雙 吸 式

吸入口面積 5.671 m²
吐出口面積 4.144 m²
風葉輪直徑 1.800 m

A級
B級

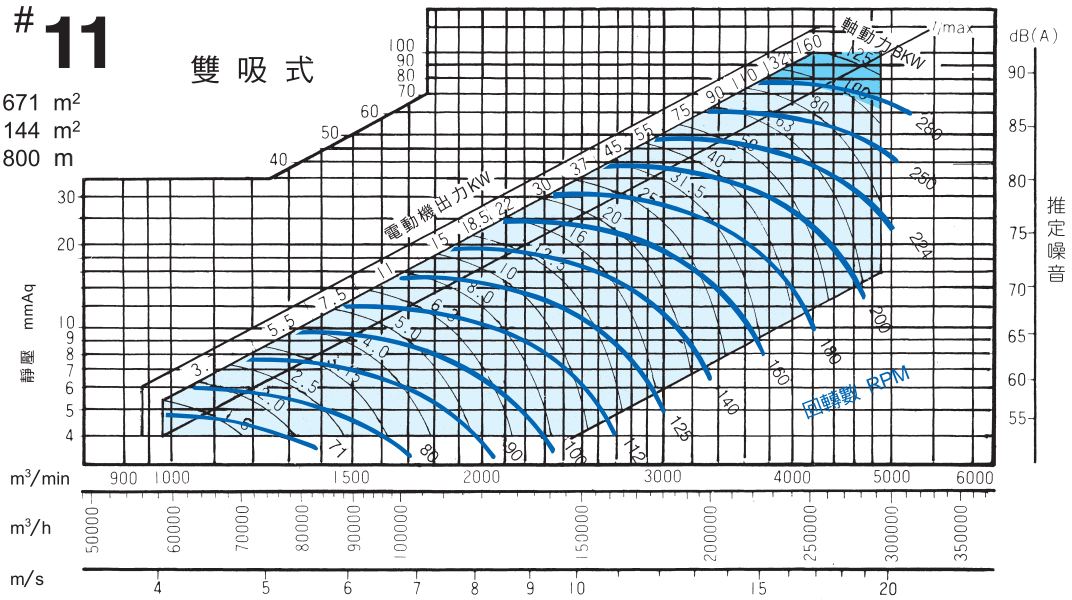

FSD / FBD 性能表

FSD FBD #12 雙吸式

吸入口面積 7.060 m²
吐出口面積 5.150 m²
風葉輪直徑 2.000 m

A級
B級

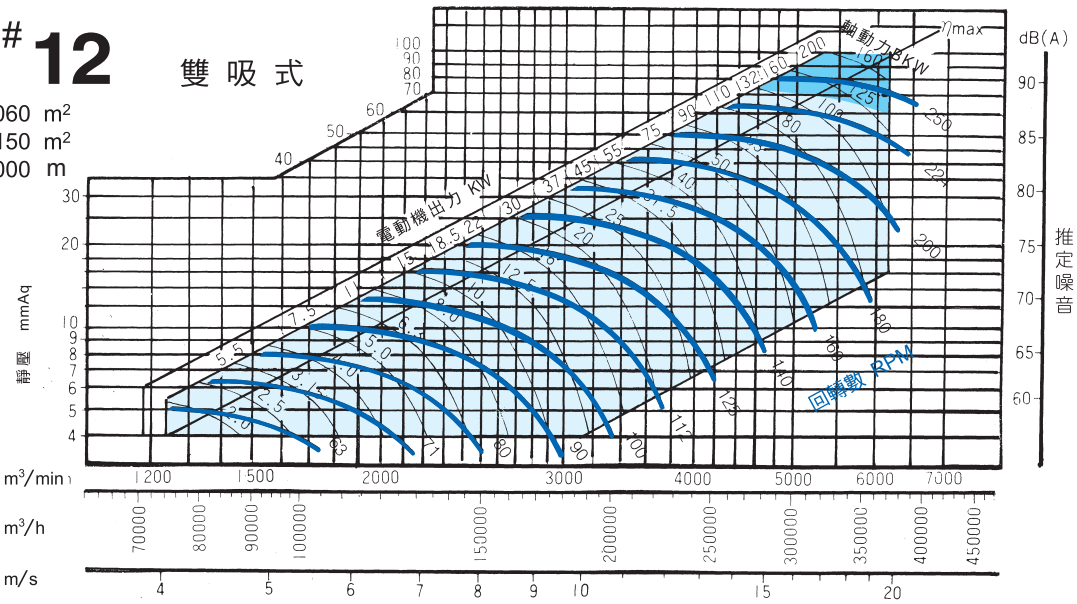

FSD FBD #14 雙吸式

吸入口面積 8.749 m²
吐出口面積 6.440 m²
風葉輪直徑 2.300 m

A級
B級

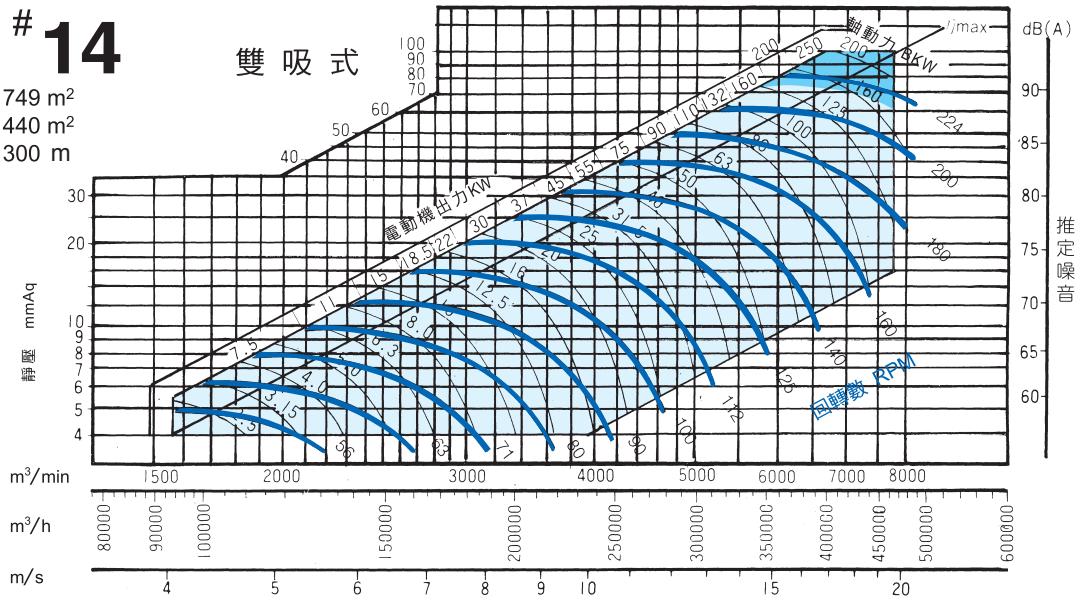

FSD FBD #16 雙吸式

吸入口面積11.031 m²
吐出口面積 8.127 m²
風葉輪直徑 2.500 m

A級
B級

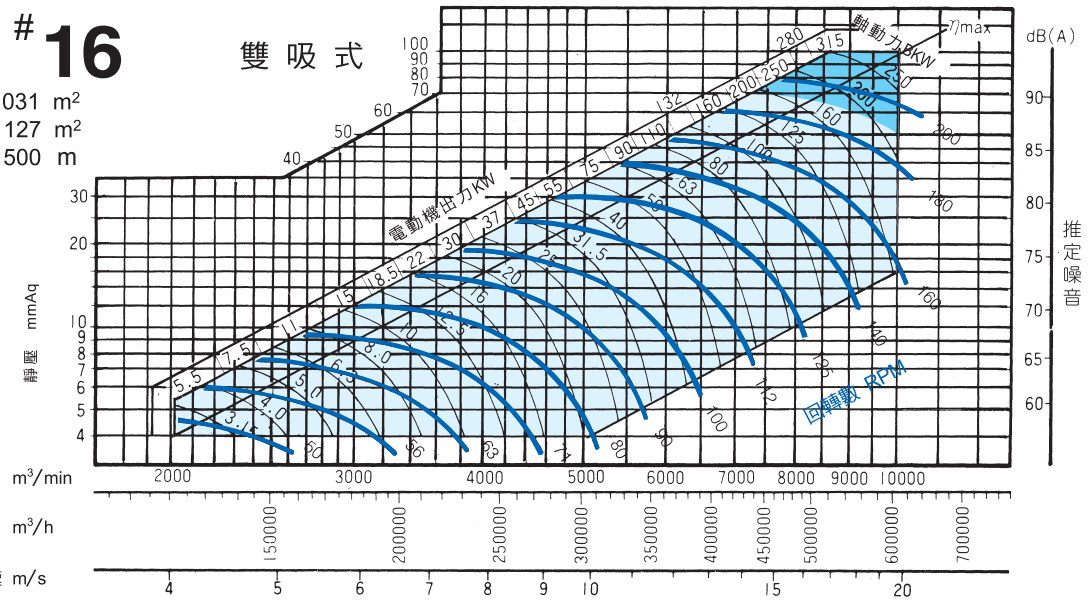

FBD(皮帶式) 尺寸表

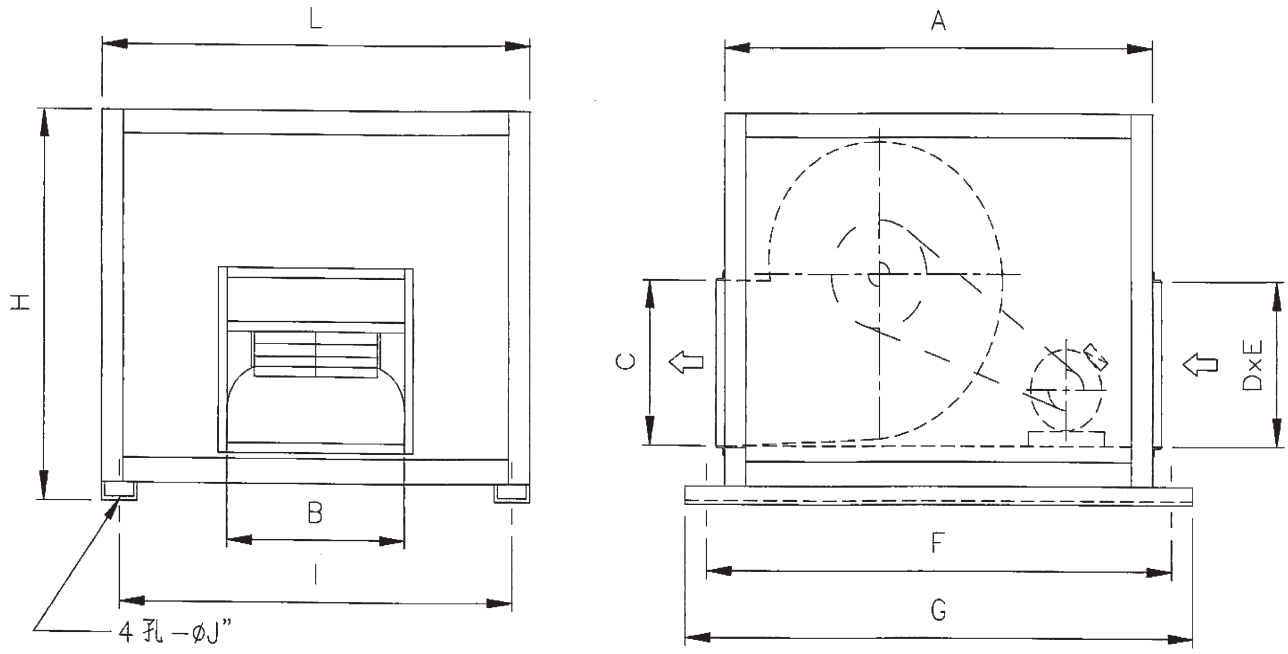

單位 ： mm

符號 / 型式	A	B	C	D	E	F	G	H	I	J	L	重量 kg
FBD-1 3/4#	800	350	280	280	600	900	1000	630	720	1/2"	800	50
FBD-2#	990	420	340	340	790	1100	1200	670	910	1/2"	990	70
FBD-2 1/2#	1090	480	400	400	890	1200	1300	760	1010	1/2"	1090	95
FBD-3#	1190	560	480	480	990	1300	1400	870	1110	1/2"	1190	135
FBD-3 1/2#	1400	650	600	600	1200	1500	1600	1060	1295	5/8"	1400	185
FBD-4#	1500	740	640	640	1300	1600	1700	1220	1395	5/8"	1500	260
FBD-4 1/2#	1690	840	740	740	1500	1800	1900	1330	1585	5/8"	1690	370
FBD-5#	1800	900	800	800	1600	1900	2000	1580	1695	5/8"	1800	520
FBD-5 1/2#	1900	1020	900	900	1700	2000	2100	1670	1745	5/8"	1900	720
FBD-6#	2100	1080	1030	1030	1900	2300	2400	1750	2000	3/4"	2100	950
FBD-7#	2300	1220	1120	1120	2000	2500	2600	2150	2170	3/4"	2300	1250
FBD-8#	2500	1400	1250	1250	2400	2800	2900	2250	2470	3/4"	2600	1650

*尺寸如有變動時不另行通知
*表列重量不含馬達重量

FSD(皮帶式) 尺寸表

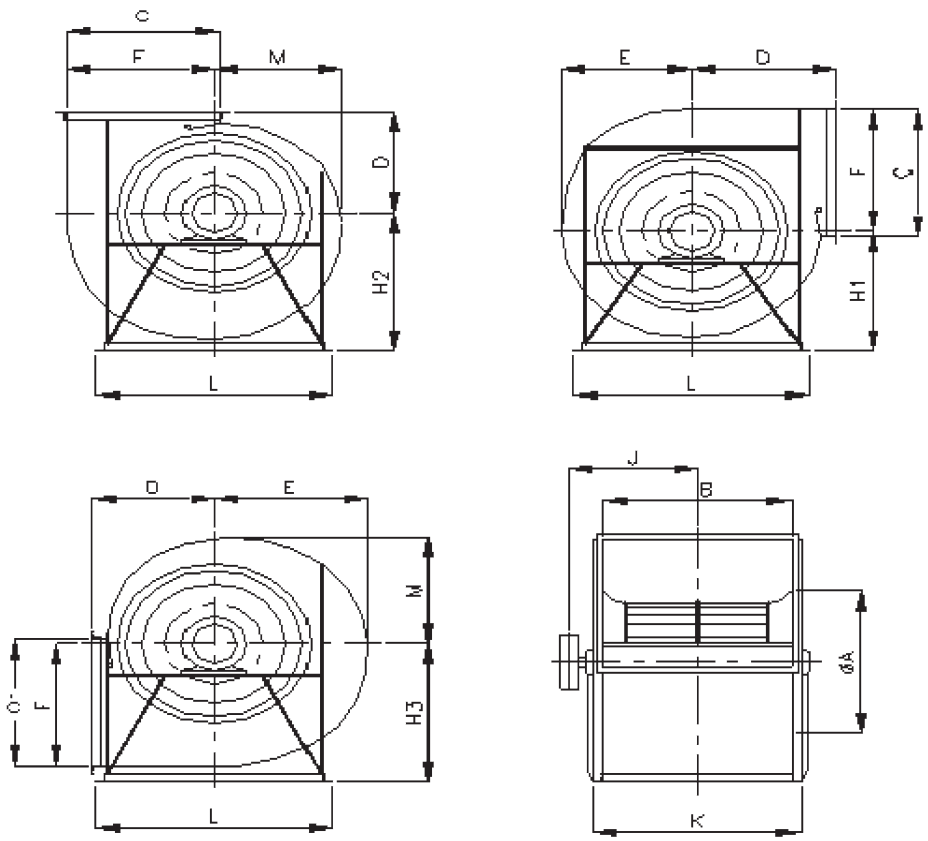

單位：mm

符號 / 型式	A	B	C	D	E	F	H1	H2	H3	J	K	L	M	重量 kg
FSD -2#	328	420	340	225	264	308	262	294	358	295	484	440	232	50
FSD -2 1/2#	410	480	400	275	330	385	320	360	435	350	580	530	290	80
FSD -3#	492	560	480	330	396	462	378	426	512	420	685	630	348	115
FSD -3 1/2#	574	650	600	380	462	539	436	492	589	470	798	705	406	225
FSD -4#	656	740	640	440	528	616	494	558	666	545	900	820	464	370
FSD -4 1/2#	738	840	740	490	594	693	520	600	790	590	1005	900	522	440
FSD -5#	820	900	800	540	660	770	630	710	835	640	1130	970	580	520
FSD -5 1/2#	902	1020	900	590	726	847	688	776	912	675	1250	1095	638	630
FSD -6#	985	1080	1030	650	792	924	746	842	989	850	1380	1170	696	740
FSD -7#	1150	1220	1120	750	924	1080	872	984	1155	930	1550	1350	812	980
FSD -8#	1310	1400	1250	850	1060	1230	988	1120	1305	1055	1750	1500	928	1250

＊表列重量不含馬達之重量，尺寸如有變動時不另行通知。

FDD 性能表

FDD #1 3/4 箱型雙出口式

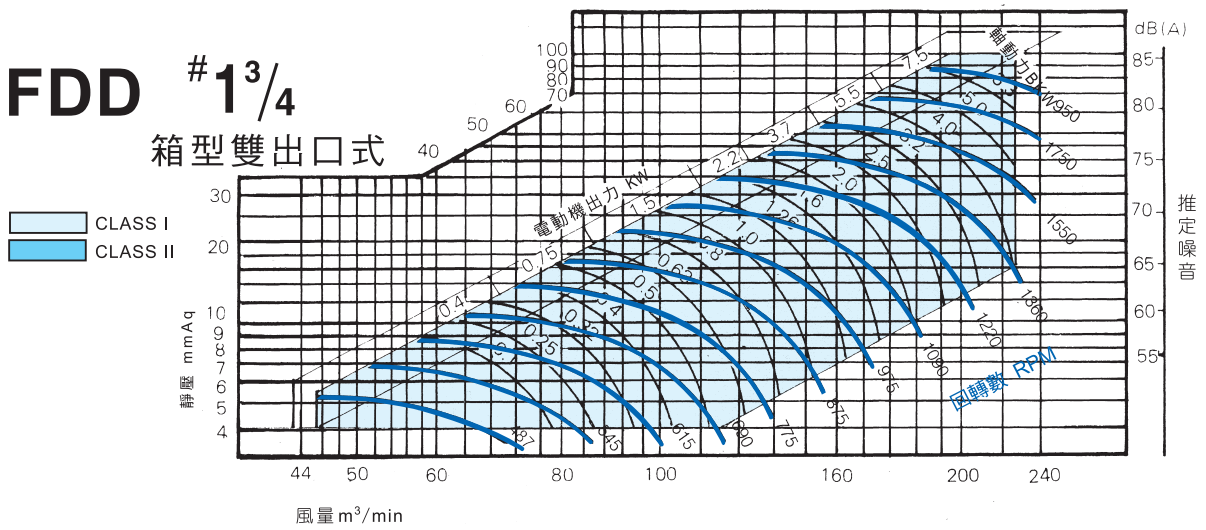

FDD #2 箱型雙出口式

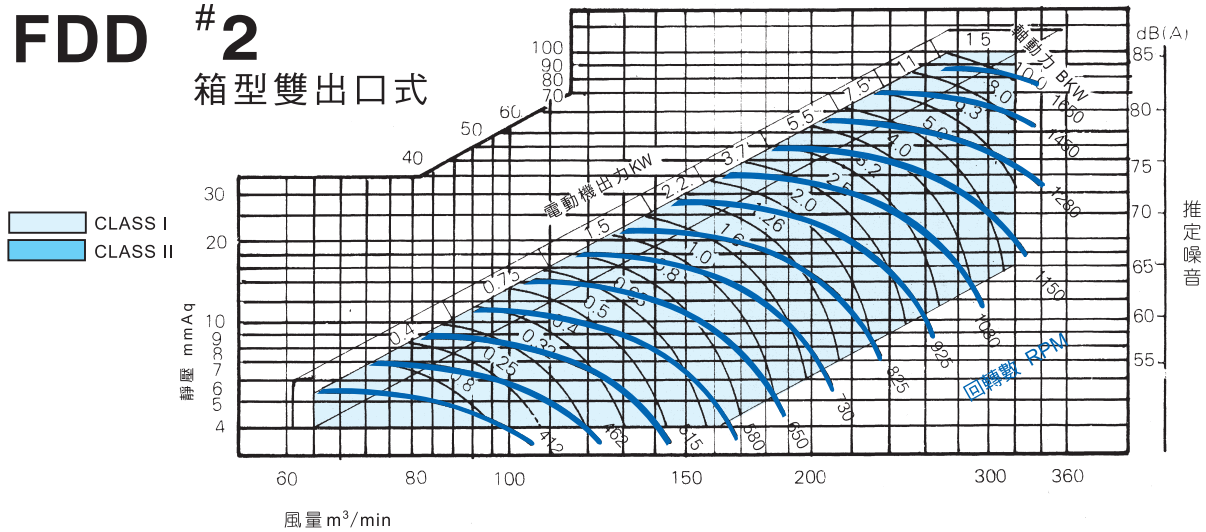

FDD #2 1/2 箱型雙出口式

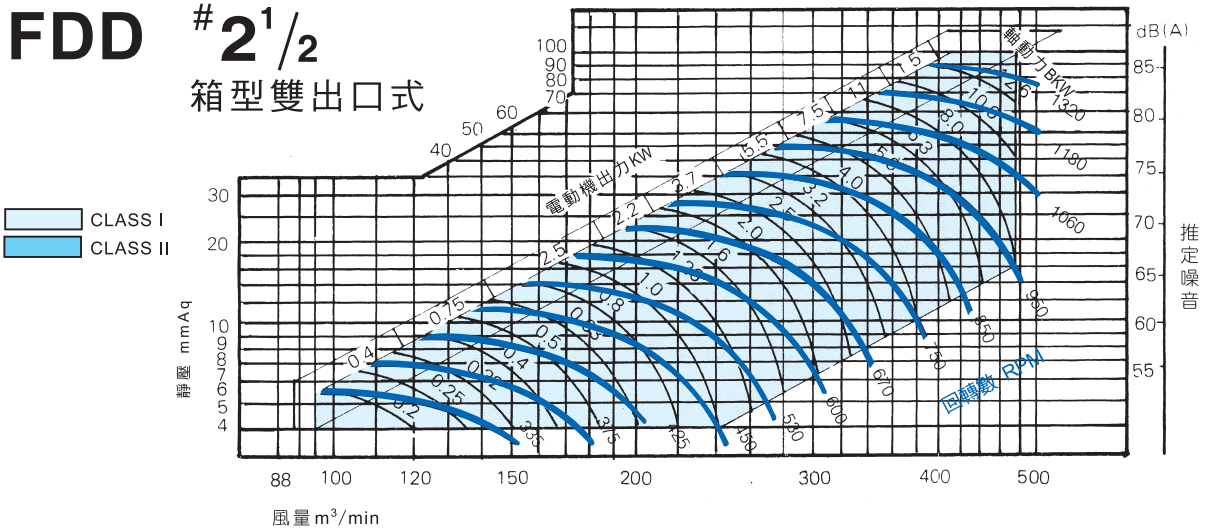

FDD 性能表

FDD #3
箱型雙出口式

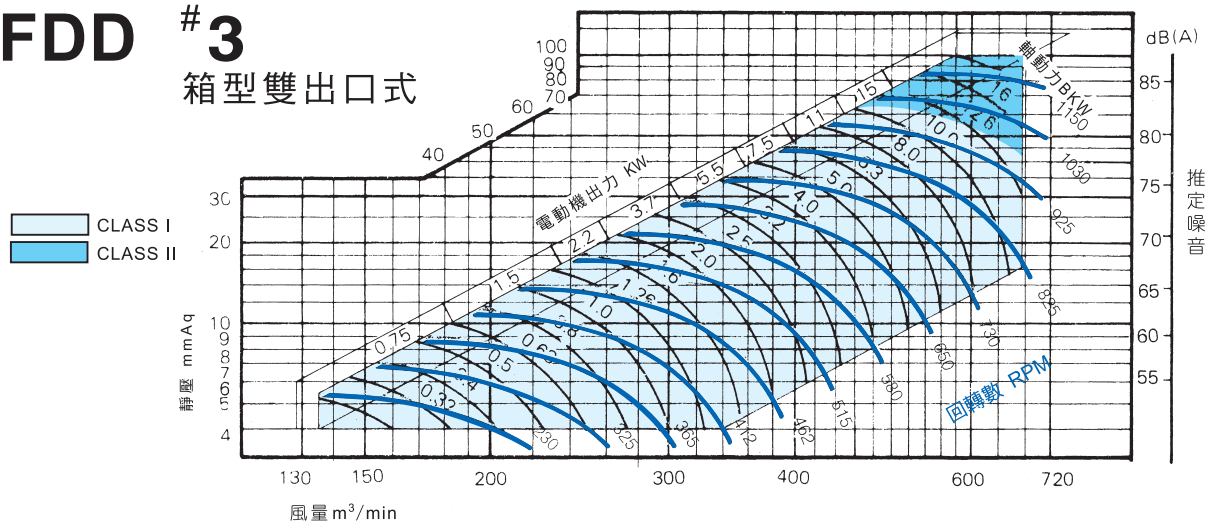

FDD #3 1/2
箱型雙出口式

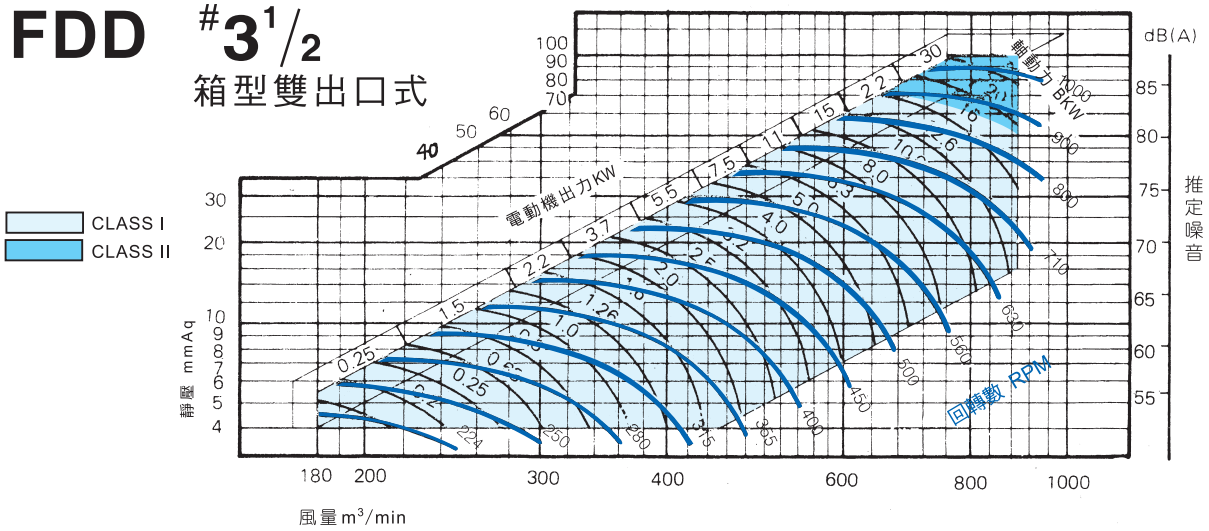

FDD #4
箱型雙出口式

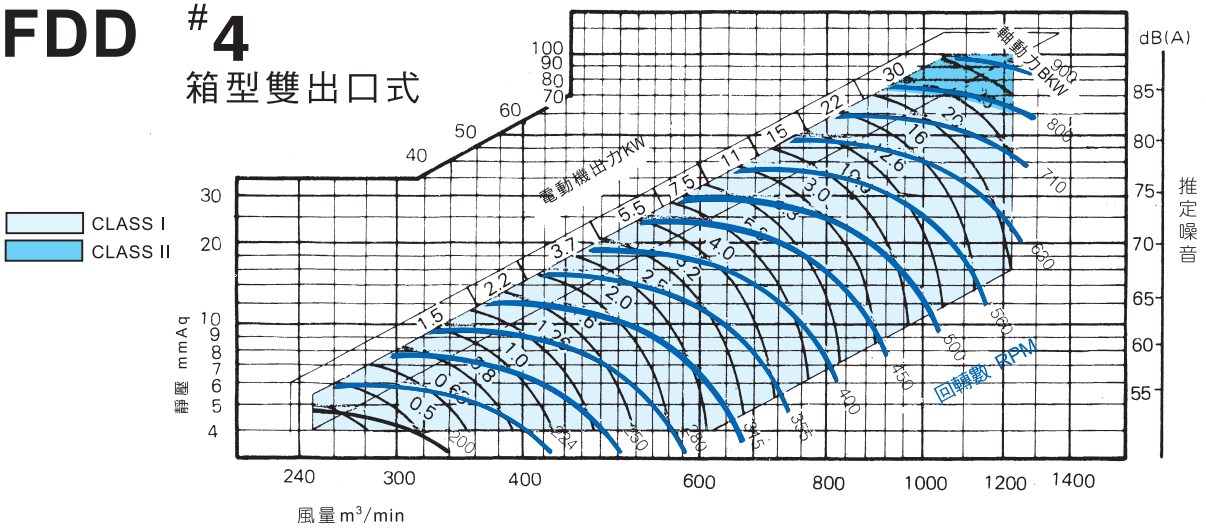

FDD 性能表

FDD #4 1/2 箱型雙出口式

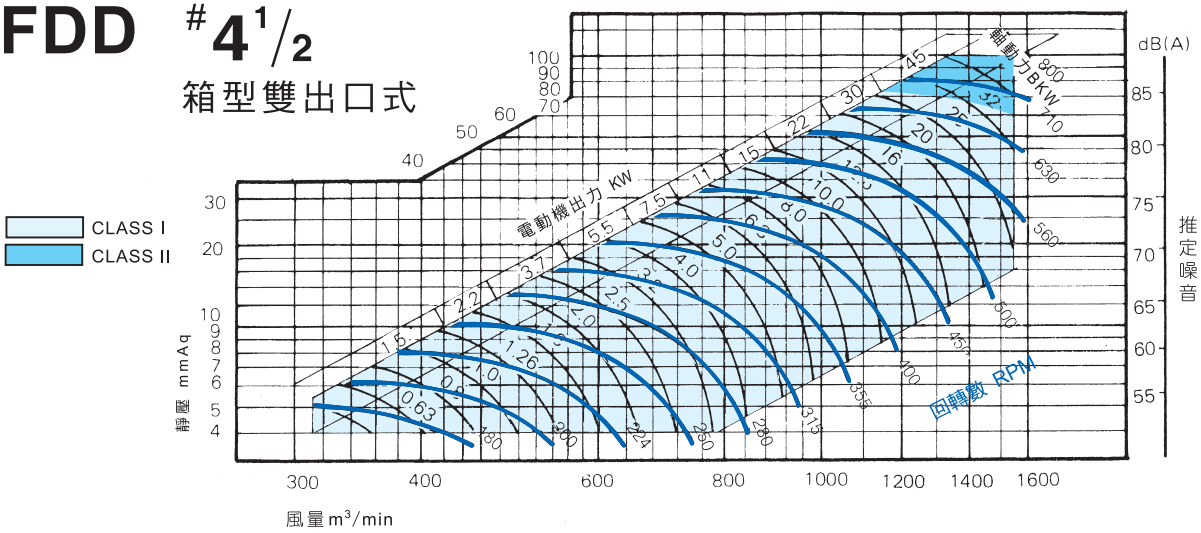

FDD #5 箱型雙出口式

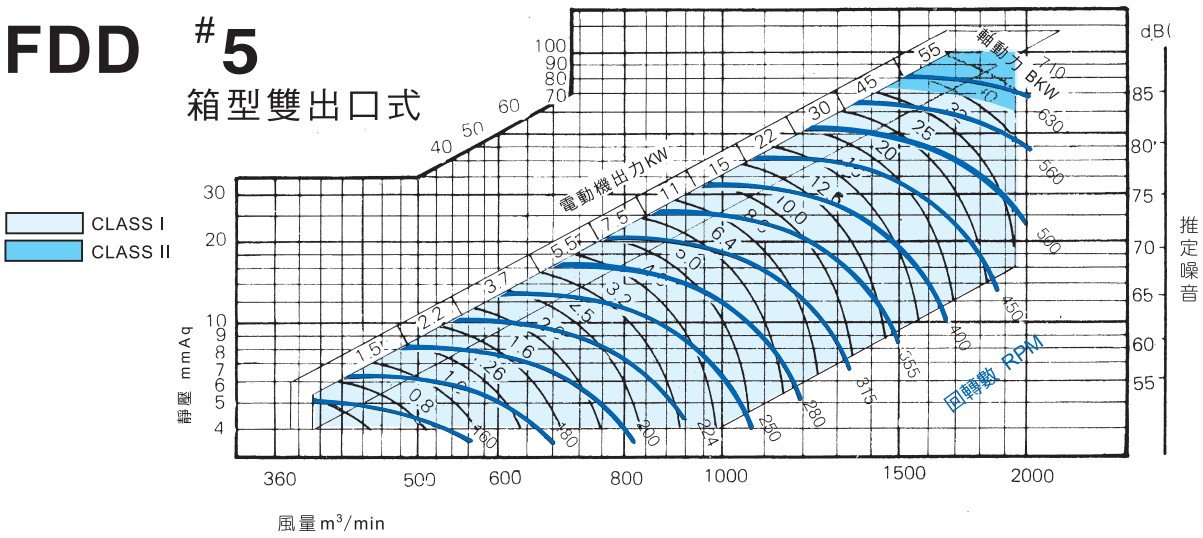

FDD #5 1/2 箱型雙出口式

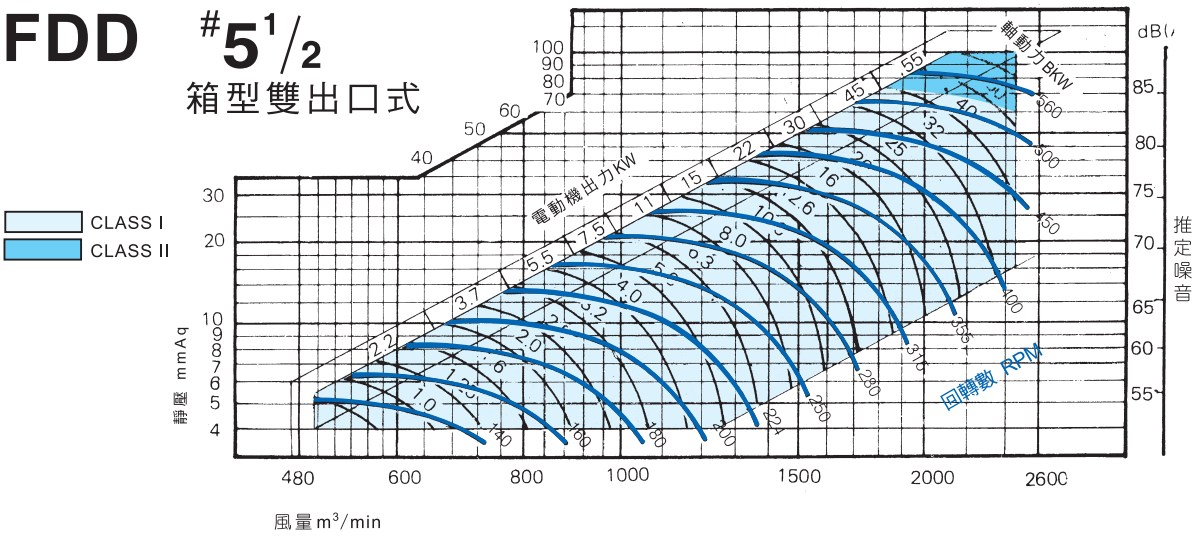

FDD 尺寸表 (箱型雙組式)

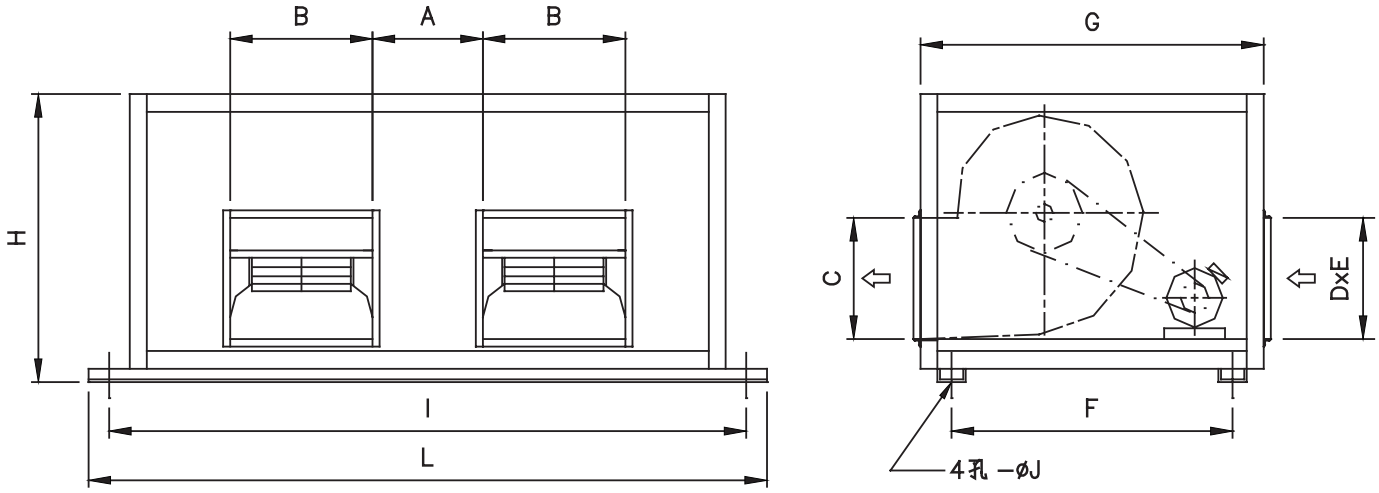

單位 : mm

符號 / 型式	A	B	C	D	E	F	G	H	I	J	L	重量 kg
FDD-1 3/4#	300	350	280	300	1510	720	800	630	1600	14	1700	100
FDD-2#	300	420	340	400	1610	910	990	670	1800	14	1900	140
FDD-2 1/2#	300	480	400	500	1710	1010	1090	760	1900	17	2000	190
FDD-3#	300	560	480	480	2100	1110	1190	870	2300	17	2400	270
FDD-3 1/2#	400	650	600	600	2200	1295	1400	1060	2400	17	2500	370
FDD-4#	500	740	640	640	2400	1395	1500	1220	2700	17	2800	520
FDD-4 1/2#	500	840	740	740	2600	1585	1690	1330	2900	17	3000	740
FDD-5#	500	900	800	800	2900	1695	1800	1580	3200	17	3300	1040

*尺寸如有變動時不另行通知
*表列重量為不含馬達之重量
*G值依馬力不同而增加

FBD 直結式 (4P) 性能表及尺寸表

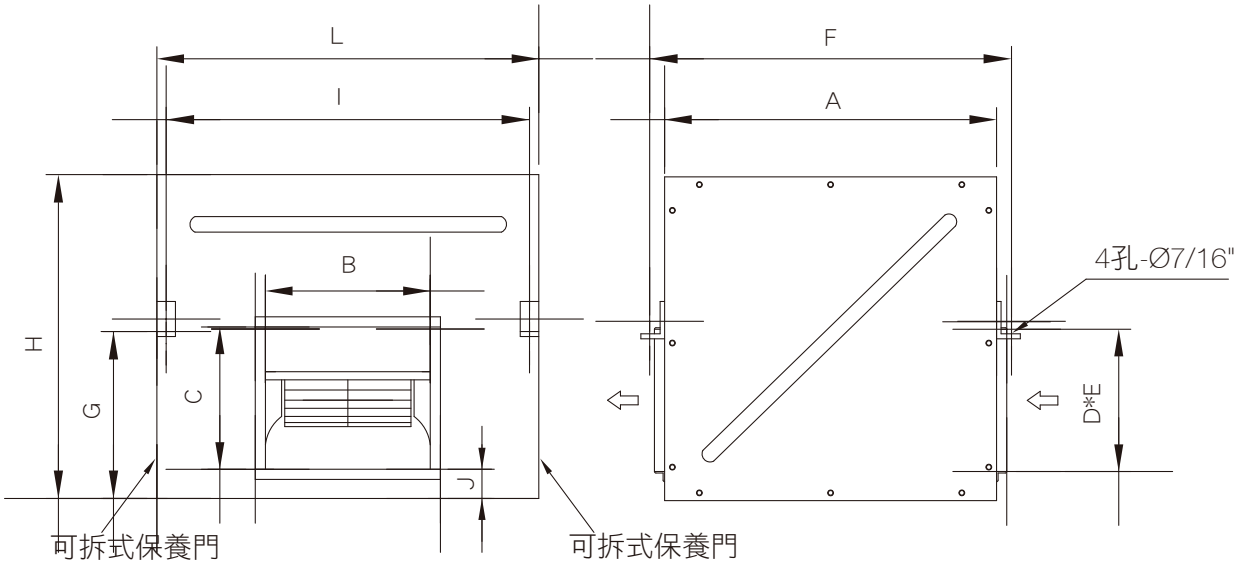

單位:mm

符號 / 型式	馬力 HP	轉速 RPM	全開風量 CFM	全閉靜壓 mmAq	A	B	C	D	E	F	G	H	I	J	L	重量 Kg
FBD-1 1/4#	1/4	1450	800	30	385	240	200	250	350	455	160	380	435	35	505	30
FBD-1 1/2#	1/2	1450	2000	40	440	290	240	300	400	510	195	450	533	38	603	40
FBD-1 3/4#	1	1450	2500	50	508	340	280	350	450	580	230	520	553	38	623	60

※1HP 無單相 4P

＊表列重量為已含馬達之重量

FBD 直結式 (6P) 性能表及尺寸表

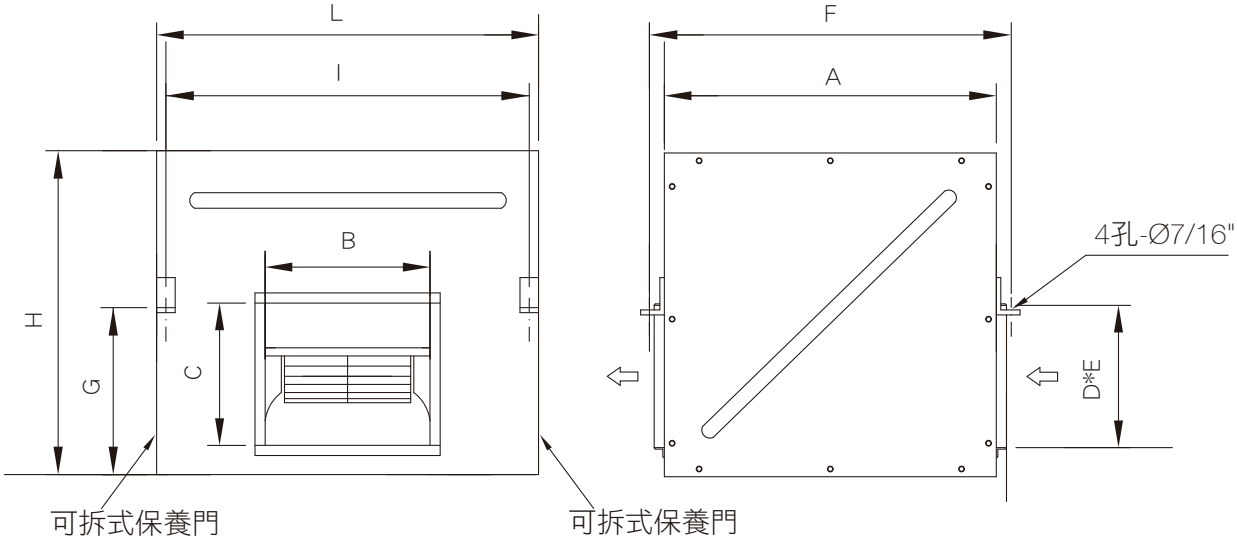

單位 ： mm

符號 / 型式	馬力 HP	轉速 RPM	風量 CFM	靜壓 inAq	A	B	C	D	E	F	G	H	I	L	重量 kg	參考噪音 dB
FBD-1 1/4#	1/4	1120	600	1/2”	385	245	200	250	350	455	160	380	460	505	20	60
FBD-1 1/2#	1/2	1120	1000	3/4”	440	290	240	300	400	510	195	450	560	603	30	65
FBD-1 3/4#	1	1120	1500	1”	508	340	280	350	450	580	230	520	580	623	35	70
FBD-2#	2	1120	2500	1”	585	400	340	450	600	655	265	595	760	805	60	75

＊表列重量為已含馬達之重量

FBB(直結式) 性能表及尺寸表

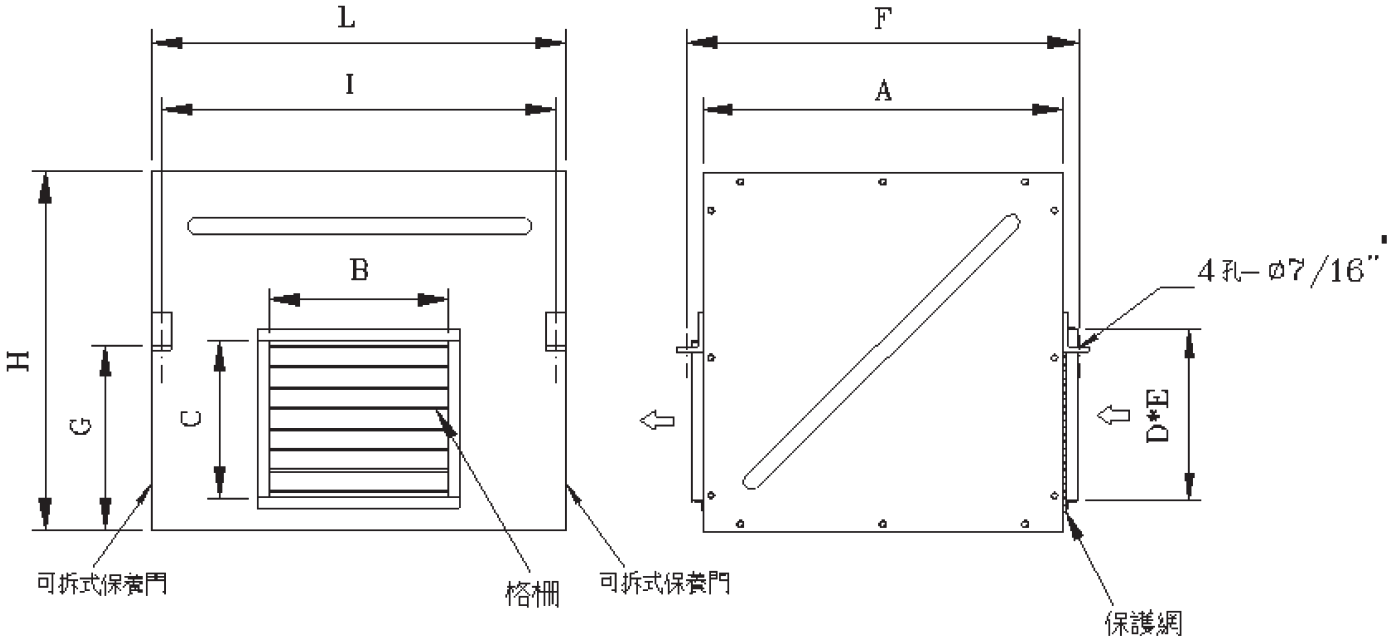

單位 ： m m

符號 / 型式	馬力 HP	轉速 RPM	風量 CFM	靜壓 inAq	A	B	C	D	E	F	G	H	I	L	重量 kg	參考噪音 dB
FBB-1 1/4#	1/4	1120	600	1/2”	385	235	190	250	350	455	160	380	460	505	20	60
FBB-1 1/2#	1/2	1120	1000	3/4”	440	275	225	300	400	510	195	450	560	603	30	65
FBB-1 3/4#	1	1120	1500	1”	508	330	270	350	450	580	230	520	580	623	35	70
FBB-2#	2	1120	2500	1”	590	370	325	450	600	655	265	595	765	805	60	75

＊表列重量為已含馬達之重量

箱型風機出入風口比照圖

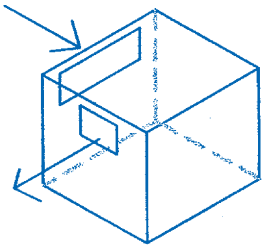

SA
(A)

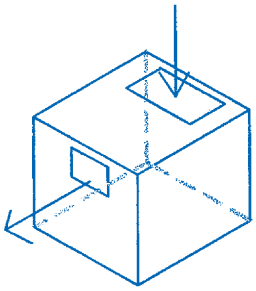

VA

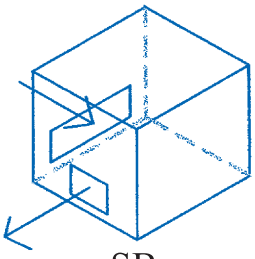

SB
(C)

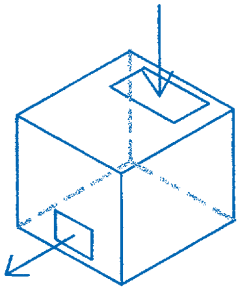

VB

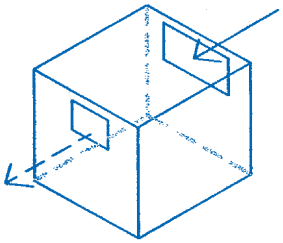

HA
(上水平)

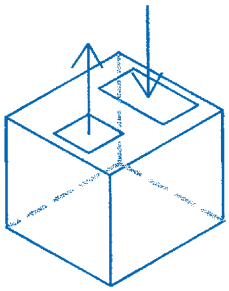

HH

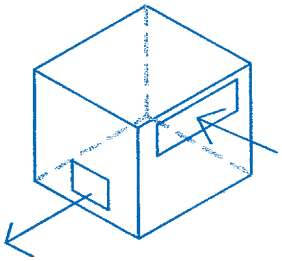

SE

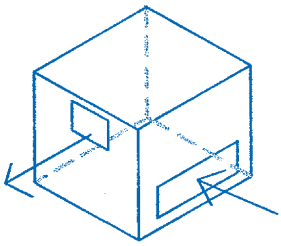

SF

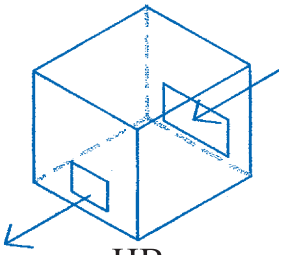

HB
(下水平)

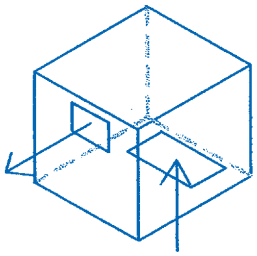

VC

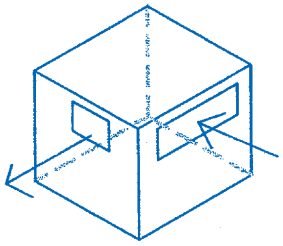

SC
(B)

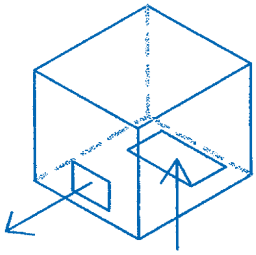

VD

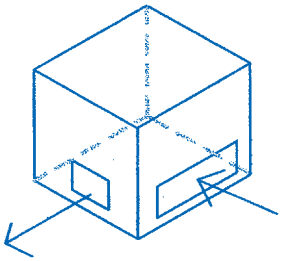

SD
(D)

峰緯通風機械股份有限公司

FENG WEI VENT.MACHINERY CO., LTD.

公司：新北市板橋區民生路三段225號1樓
電話：(02)2254-1251(代表號)　傳真：(02)2254-1253
工廠：新北市三峽區介壽路三段172巷28-1號
電話：(02)8676-8851(代表號)　傳真：(02)8676-1624
http://fengwei.co　E-mail:feng.wei301@msa.hinet.net

ISO 9001

營業項目

風機、風輪
風管、集塵
消防排煙
設計、製造
維修保養

112 年 8 月版